PRIMEdge Sweden

SLIPAT PRIS

Hej på Er.
Vårt Slipat Pris fortsätter såklart under 2021.
Vi har kommit in i vår PRIMEdge kostym och den stora skillnaden för oss har varit att vi inte bara är en återförsäljare utan numer även en producent.
Vi har två fabriker som tillverkar i stort sett alla maskinknivar som finns och även en fabrik som tillverkar industriella diskmaskiner för alla behov.
Vårt mål har varit att ni som kunder inte ska ha märkt av detta vilket jag tror vi har lyckats med.
Vår stora satsning under 2020 var uppstarten av att sälja rekonditionerade maskiner, detta är något vi verkligen tror kan utvecklas under 2021

Vi ser att 2021 kommer att bli ett riktigt spännande år.

Gäller vecka 04-05 2021

DADAUX SX400

En bandsåg för professionellt bruk tillverkad helt i rostfritt.
Bladlängden är 3150mm.
Såghöjd 419mm
Sågbredd 380mm
En maskin som är stabil och enkel att rengöra.
Automatisk bandsträckare.
Fjäderbelastade skrapor för att hålla bladet rent från kött.
Erbjudandet avser bandsåg med fast bord och glidvagga för framskjutning av produkten.

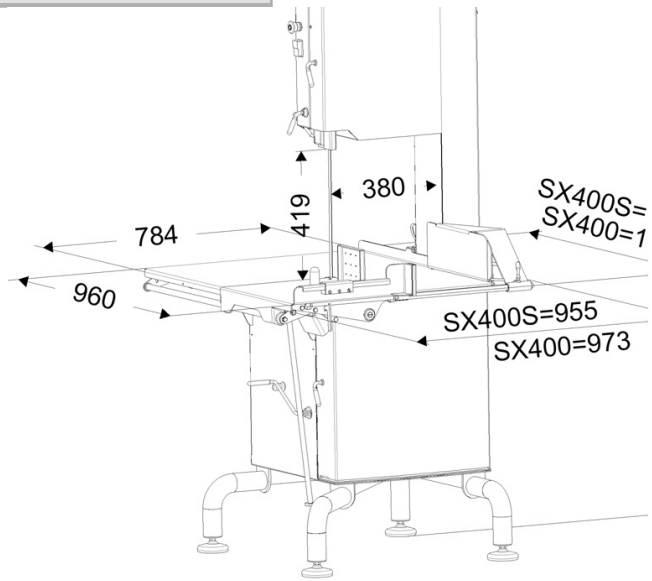

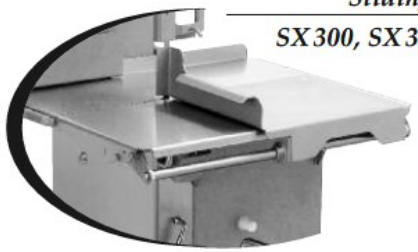

Sliding carriage
SX300, SX350, SX400

HTW AB Transportvägen 8 S-241 38 Eslöv Tele: +46(0)413-403 400 Fax: +46(0)413-15206 info@htw.se / www.htw.se